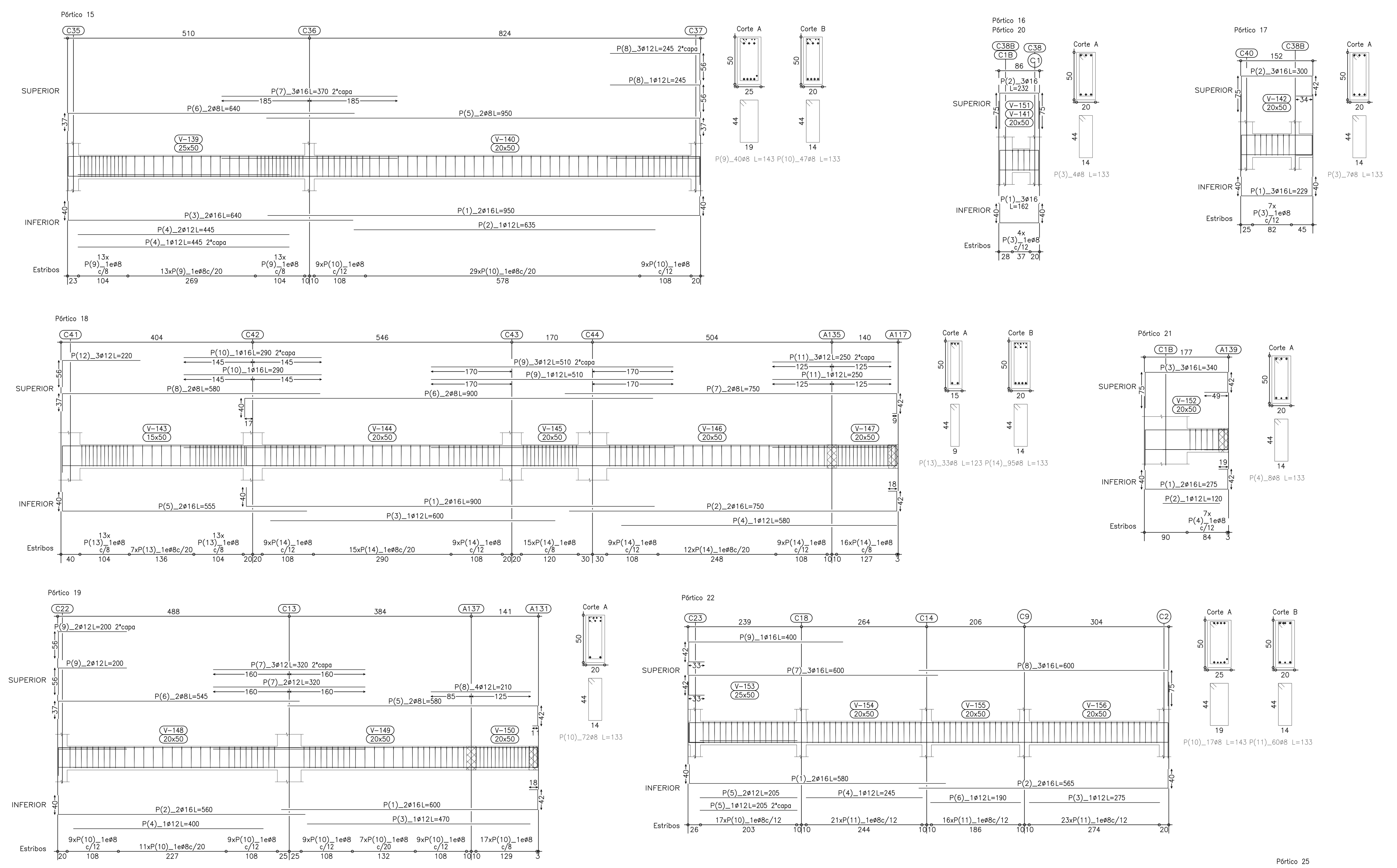

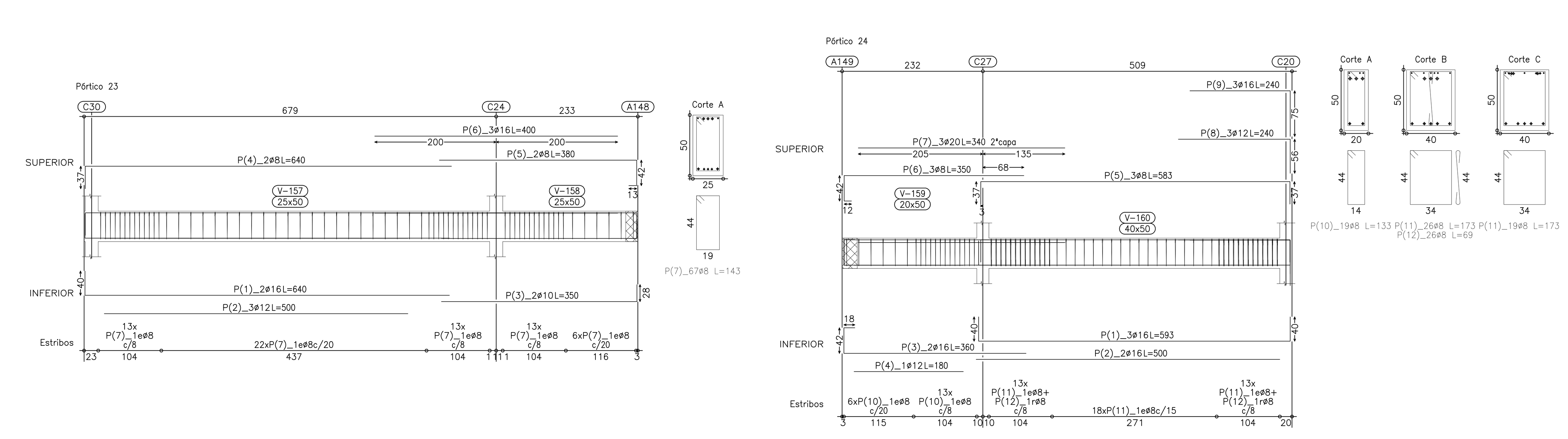

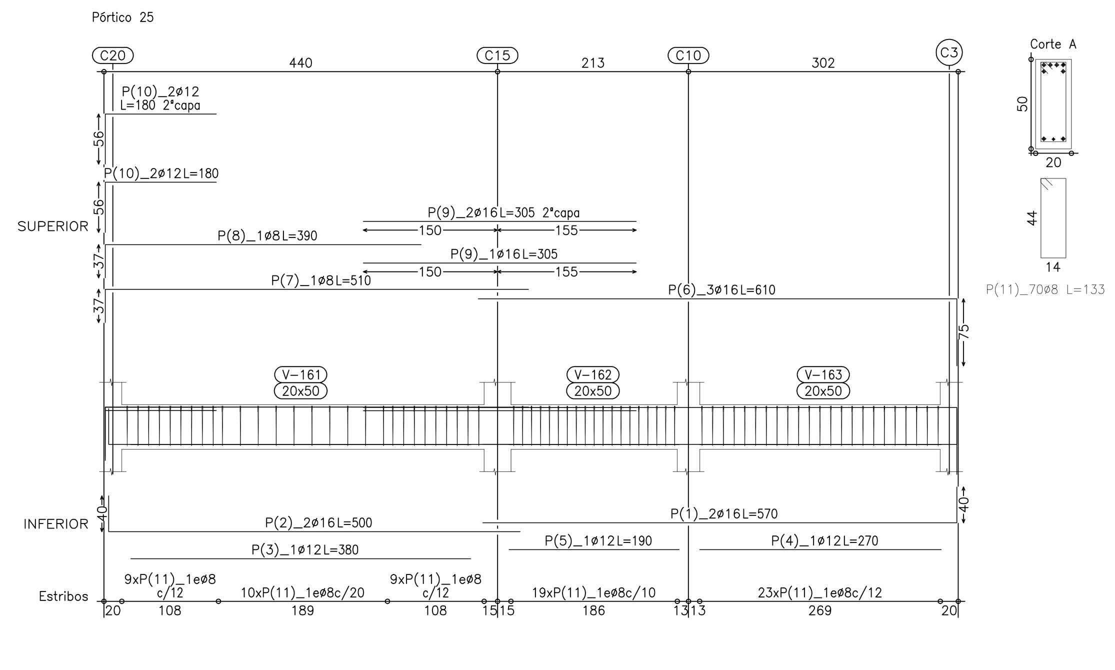

Elemento	Pos.	Diám.	No.	Pat. (cm)	Recta (cm)	Pat. (cm)	Long. (cm)	Total (cm)	ADN−420 (kg)
Pórtico 15	1	ø16	2		910	40	950	1900	30.0
	2	ø12	1		635		635	635	5.6
	3	ø16	2	40	600		640	1280	20.2
	4	ø12	3		445		445	1335	11.9
	5	ø8	2		913	37	950	1900	7.5
	6	ø8	2	37	603		640	1280	5.1
	7	ø16	3		370		370	1110	17.5
	8	ø12	4		189	56	245	980	8.7
	9	ø8	39				143	5577	22.0
	10	ø8	47				133	6251	24.7
								Total+10%:	168.5
Pórtico 16=Pórtico 20	1	ø16	3	40	82	40	162	486	7.7
	2	ø16	3	75	82	75	232	696	11.0
	3	ø8	4				133	532	2.1
								Total+10%:	22.9
								(x2):	45.8
Pórtico 17	1	ø16	3	40	149	40	229	687	10.8
	2	ø16	3	75	149	76	300	900	14.2
	3	ø8	7				133	931	3.7
								Total+10%:	31.6
Pórtico 18	1	ø16	2	40	860		900	1800	28.4
	2	ø16	2		690	60	750	1500	23.7
	3	ø12	1		600		600	600	5.3
	4	ø12	1		580		580	580	5.1
	5	ø16	2	40	515		555	1110	17.5
	6	ø8	2	40	860		900	1800	7.1
	7	ø8	2		699	51	750	1500	5.9
	8	ø8	2	37	543		580	1160	4.6
	9	ø12	4		510		510	2040	18.1
	10	ø16	2		290		290	580	9.2
	11	ø12	4		250		250	1000	8.9
	12	ø12	3	56	164		220	660	5.9
	13	ø8	33				123	4059	16.0
	14	ø8	94				133	12502	49.3
								Total+10%:	225.5
Pórtico 19	1	ø16	2		540	60	600	1200	18.9
	2	ø16	2	40	520		560	1120	17.7
	3	ø12	1		470		470	470	4.2
	4	ø12	1		400		400	400	3.6
	5	ø8	2		527	53	580	1160	4.6
	6	ø8	2	37	508		545	1090	4.3
	7	ø12	5		320		320	1600	14.2
	8	ø12	4		210		210	840	7.5
	9	ø12	4	56	144		200	800	7.1
	10	ø8	71				133	9443	37.3
								Total+10%:	131.3
Pórtico 21	1	ø16	2	40	174	61	275	550	8.7
	2	ø12	1		120		120	120	1.1
	3	ø16	3	75	174	91	340	1020	16.1
	4	ø8	7				133	931	3.7
								Total+10%:	32.6
Pórtico 22	1	ø16	2	40	540		580	1160	18.3
	2	ø16	2		525	40	565	1130	17.8
	3	ø12	1		275		275	275	2.4
	4	ø12	1		245		245	245	2.2
	5	ø12	3		205		205	615	5.5
	6	ø12	1		190		190	190	1.7
	7	ø16	3	75	525		600	1800	28.4
	8	ø16	3		525	75	600	1800	28.4
	9	ø16	1	75	325		400	400	6.3
	10	ø8	17				143	2431	9.6
	11	ø8	60				133	7980	31.5
								Total+10%:	167.3
Pórtico 23	1	ø16	2	40	600		640	1280	20.2
	2	ø12	3		500		500	1500	13.3
	3	ø10	2		322	28	350	700	4.3
	4	ø8	2	37	603		640	1280	5.1
	5	ø8	2		325	55	380	760	3.0
	6	ø16	3		400		400	1200	18.9
	7	ø8	67				143	9581	37.8
								Total+10%:	112.9
Pórtico 24	1	ø16	3	40	513	40	593	1779	28.1
	2	ø16	2		500		500	1000	15.8
	3	ø16	2	60	300		360	720	11.4
	4	ø12	1		180		180	180	1.6
	5	ø8	3	37	509	37	583	1749	6.9
	6	ø8	3	54	296		350	1050	4.1
	7	ø20	3		340		340	1020	25.2
	8	ø12	3		184	56	240	720	6.4
	9	ø16	3		165	75	240	720	11.4
	10	ø8	19				133	2527	10.0
	11	ø8	44				173	7612	30.0
	12	ø8	26				69	1794	7.1
								Total+10%:	173.8
Pórtico 25	1	ø16	2		530	40	570	1140	18.0
	2	ø16	2	40	460		500	1000	15.8
	3	ø12	1		380		380	380	3.4
	4	ø12	1		270		270	270	2.4
	5	ø12	1		190		190	190	1.7
	6	ø16	3		535	75	610	1830	28.9
	7	ø8	1	37	473		510	510	2.0
	8	ø8	1	37	353		390	390	1.5
	9	ø16	3		305		305	915	14.4
	10	ø12	4	56	124		180	720	6.4
	11	ø8	70				133	9310	36.7
								Total+10%:	144.3
								ø8:	423.8
								ø10:	4.8
								ø12:	169.5
								ø16:	607.8
								ø20:	27.7
								Total:	1233.6

Encadenados
Despiece de vigas
Hormigón: H−30
Acero: ADN−420
Escala pórticos: 1:50
Escala secciones: 1:25

NOTA: El nivel ±0.00 de Proyecto corresponde al nivel +10,05 del plano de relevamiento (Ver plano A2).

PROGRAMA DE DESARROLLO DE CORREDORES TURÍSTICOS
PRESTAMO BID 2606 / OC - AR
ORGANISMO EJECUTOR

Ministerio de Turismo
Presidencia de la Nación

ORGANISMO EJECUTOR

UEPI

MUSEO CUEVA DE LAS MANOS
Perito Moreno, Santa Cruz

Referencia:

ESTRUCTURA

ARMADO DE VIGAS
Encadenados 3

Lugar y fecha:
Perito Moreno, Santa Cruz
17 de abril de 2015

Tipo de intervención - Etapa
OBRA NUEVA PROYECTO

Escala: 1:50

Plano número: **E13**

Archivo
G:/03/P/OP/382/05/Doc.Graf/Arch.Ed/E/E13.dwg

Dibujo

Proyecto