CORTE LATERAL
Esc 1:25

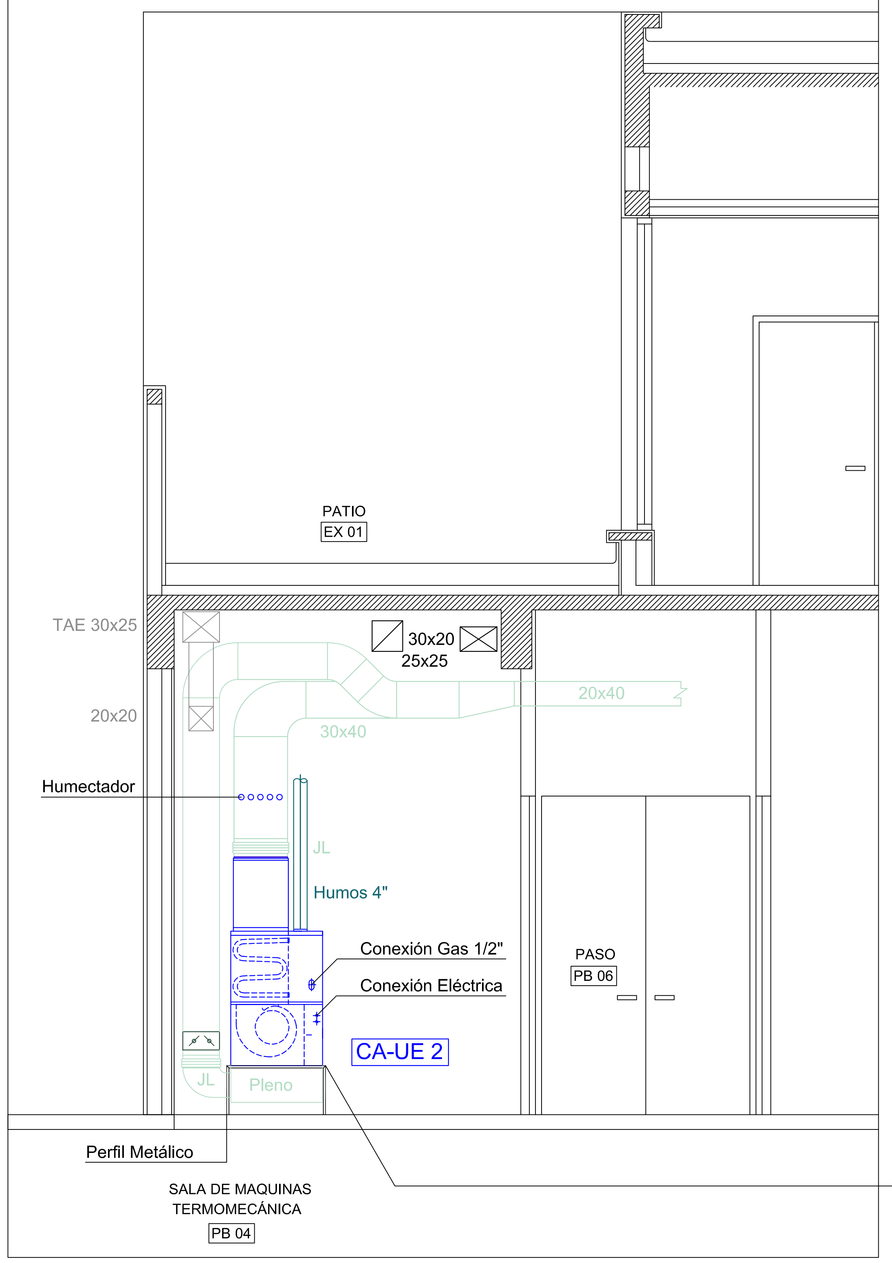

UNIFILAR TABLERO ELÉCTRICO

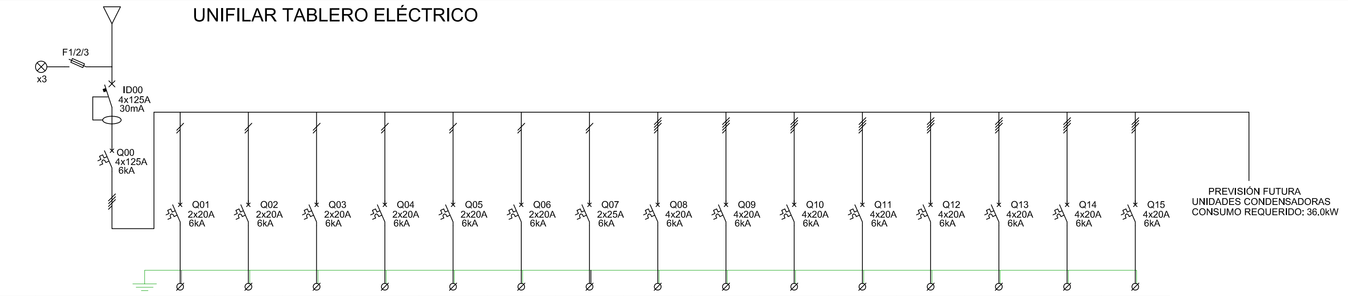

EQUIPO	INTERRUPTOR, TM	CA 1	CA 2	CA 3	CA 4	CA 5	CA 6	VE 1	VE 2	VE 3	H 1	H 2	H 3	H 4	H 5	H 6
Nº DE BORNE	-	-	-	-	-	-	-	-	-	-	-	-	-	-	-	-
FASE/S	RSTN	RN	SN	TN	RN	SN	TN	RN	RSTN	SN	RSTN	RSTN	RSTN	RSTN	RSTN	RSTN
TENSION (V):	380	220	220	220	220	220	220	220	380	220	380	380	380	380	380	380
INTENSIDAD (A):	109,1A (Simultáneo)	2,8A	2,8A	2,8A	2,8A	2,8A	2,8A	1,4A	1,5A	1,4A	5,4A	10,8A	3,2A	3,2A	3,2A	3,2A
POTENCIA (kW):	63,5kW	0,7kW	0,7kW	0,7kW	0,7kW	0,7kW	0,7kW	0,3kW	0,7kW	0,3kW	4,1kW	8,3kW	2,4kW	2,4kW	2,4kW	2,4kW
CONDUCTOR (mm2):	50mm2	1,5mm2	1,5mm2	1,5mm2	1,5mm2	1,5mm2	1,5mm2	2,5mm2	2,5mm2	2,5mm2	2,5mm2	2,5mm2	2,5mm2	2,5mm2	2,5mm2	2,5mm2
INTERRUPTOR (A):	125A	20A	20A	20A	20A	20A	20A	25A	20A	25A	20A	20A	20A	20A	20A	20A
MARCA	-	-	-	-	-	-	-	-	-	-	-	-	-	-	-	-
TIPO		C60N	C60N	C60N	C60N	C60N	C60N	C60N	C60N	C60N	C60N	C60N	C60N	C60N	C60N	C60N

A EFECTOS DE REDUCIR LA TRANSMISIÓN DE SONIDO DESDE LOS EQUIPOS A LAS SALAS SE AISLARÁN LOS DOS (2) PRIMEROS METROS DE ALIMENTACIÓN Y RETORNO DE CADA EQUIPO EN FORMA INTERNA MEDIANTE MATERIAL FONOABSORBENTE

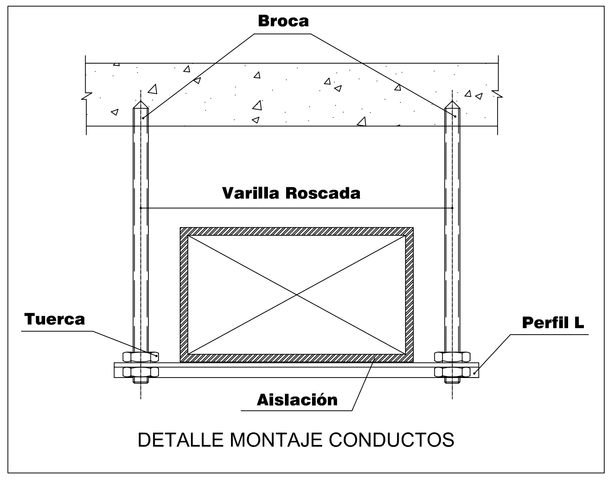

DETALLE MONTAJE CONDUCTOS

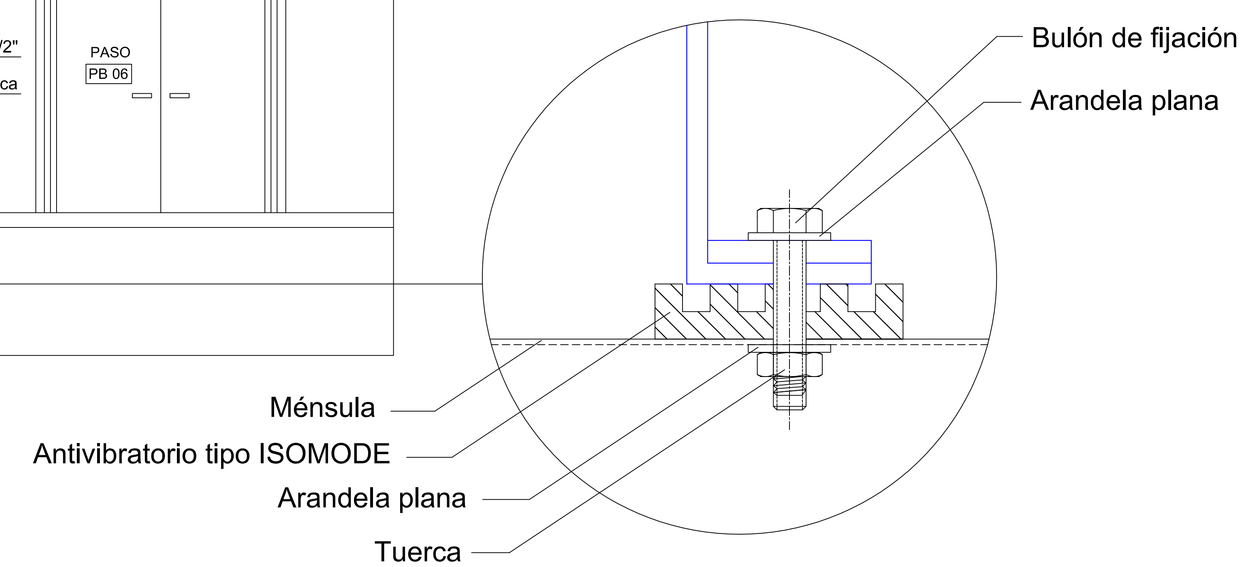

DETALLE APOYO CALEFACTOR
SOBRE ESTRUCTURA METÁLICA

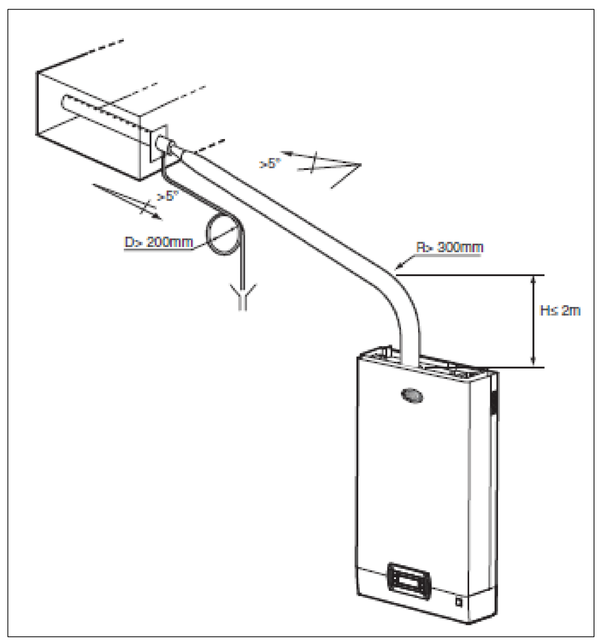

DETALLE CONEXIÓN HUMECTADOR

NOTA: El nivel ±0.00 de Proyecto corresponde al nivel +10,05 del plano de relevamiento (Ver plano A2).

PROGRAMA DE DESARROLLO DE CORREDORES TURÍSTICOS

PRESTAMO BID 2606 / OC - AR

ORGANISMO EJECUTOR

Ministerio de Turismo
Presidencia de la Nación

ORGANISMO EJECUTOR

UEPI

MUSEO CUEVA DE LAS MANOS

Perito Moreno, Santa Cruz

Referencia:

INSTALACIÓN TERMOMECÁNICA

Detalles SM

Lugar y fecha:
Perito Moreno, Santa Cruz
17 de abril de 2015

Tipo de intervención - Etapa

OBRA NUEVA PROYECTO

Escala: 1:50

Plano número: **F4-5**

Archivo
G:/03/PDP/382/05/Doc.Graf/Arch.Ed/F4/F4-5.dwg

Dibujo

Proyecto